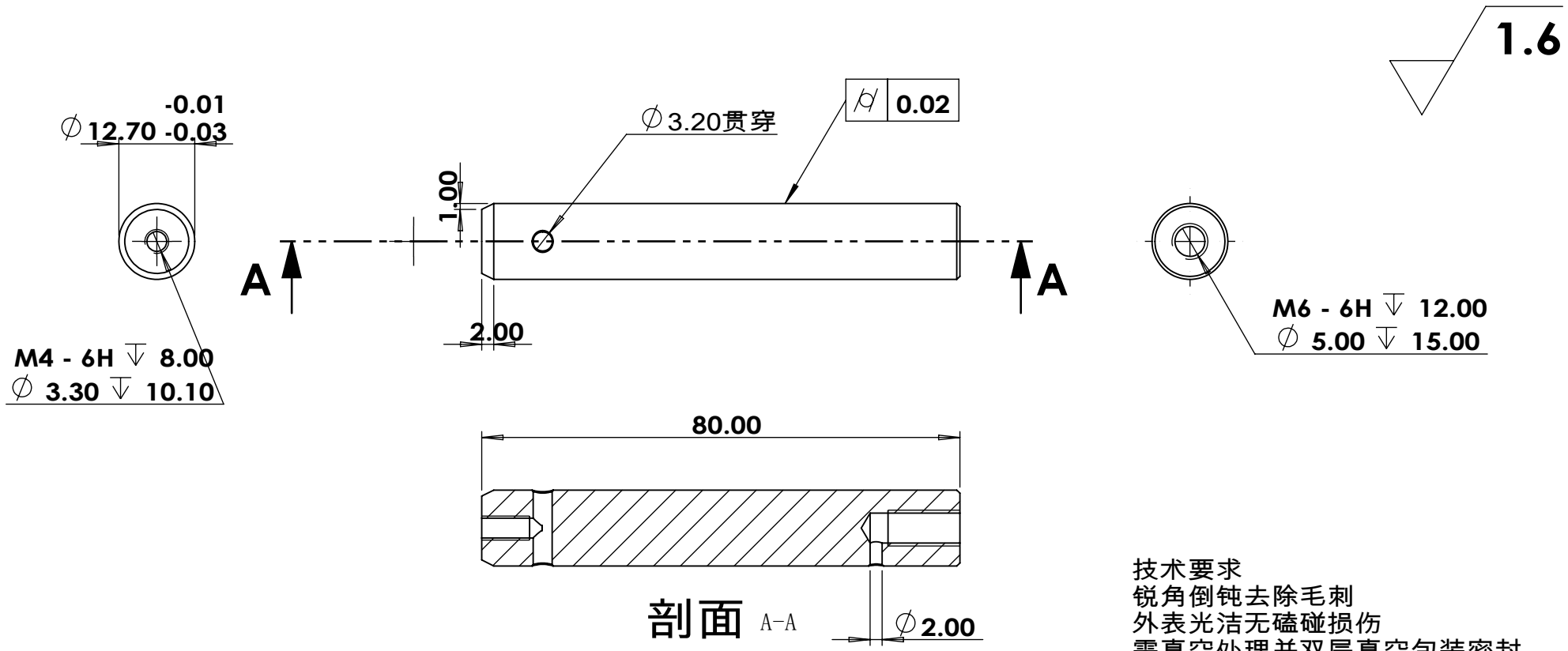

技术要求
锐角倒钝去除毛刺
外表光洁无磕碰损伤
需真空处理并双层真空包装密封

2026年8月6日 14:07:45			一般公差	倒 角	未注倒角处均已C0.3倒角之		图 号	真空支杆4in
				>100 ±0.1		>10 ±0.02		
说 明	修改者	日 期		>50 ±0.05		>0 ±0.003	机构名称	
里尔光机（北京）科技有限公司 Lier-opto (Beijing) Technology Ltd	比 例		制 图	设 计	材 质	316L	数 量	
	单 位	mm			表面处理		2	机型名称
	角 法		2026年8月6日		热处理			