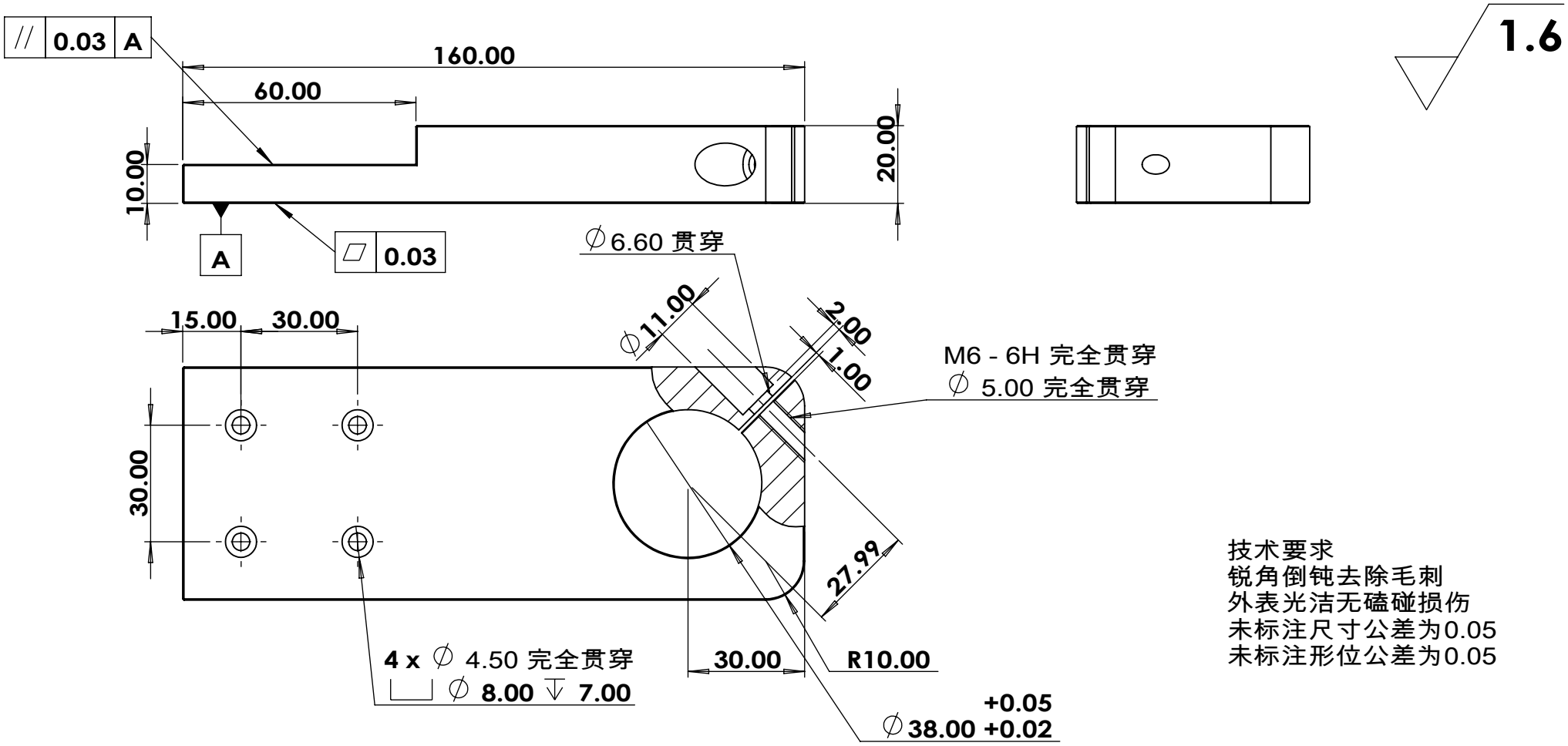

技术要求
锐角倒钝去除毛刺
外表光洁无磕碰损伤
未标注尺寸公差为0.05
未标注形位公差为0.05

2026年9月1日 9:25:56			一般公差	倒 角	未注倒角处均已C0.3倒角之		图 号	夹持板
				>100 ±0.1	>10 ±0.02			
说 明	修改者	日 期		>50 ±0.05	>0 ±0.003		机构名称	
里尔光机（北京）科技有限公司 Lier-opto (Beijing) Technology Ltd	比 例		制 图	设 计	材 质	6061	数 量	
	单 位	mm			表面处理	喷砂黑色阳极氧化	2/套	机型名称
	角 法		2026年9月1日		热处理			