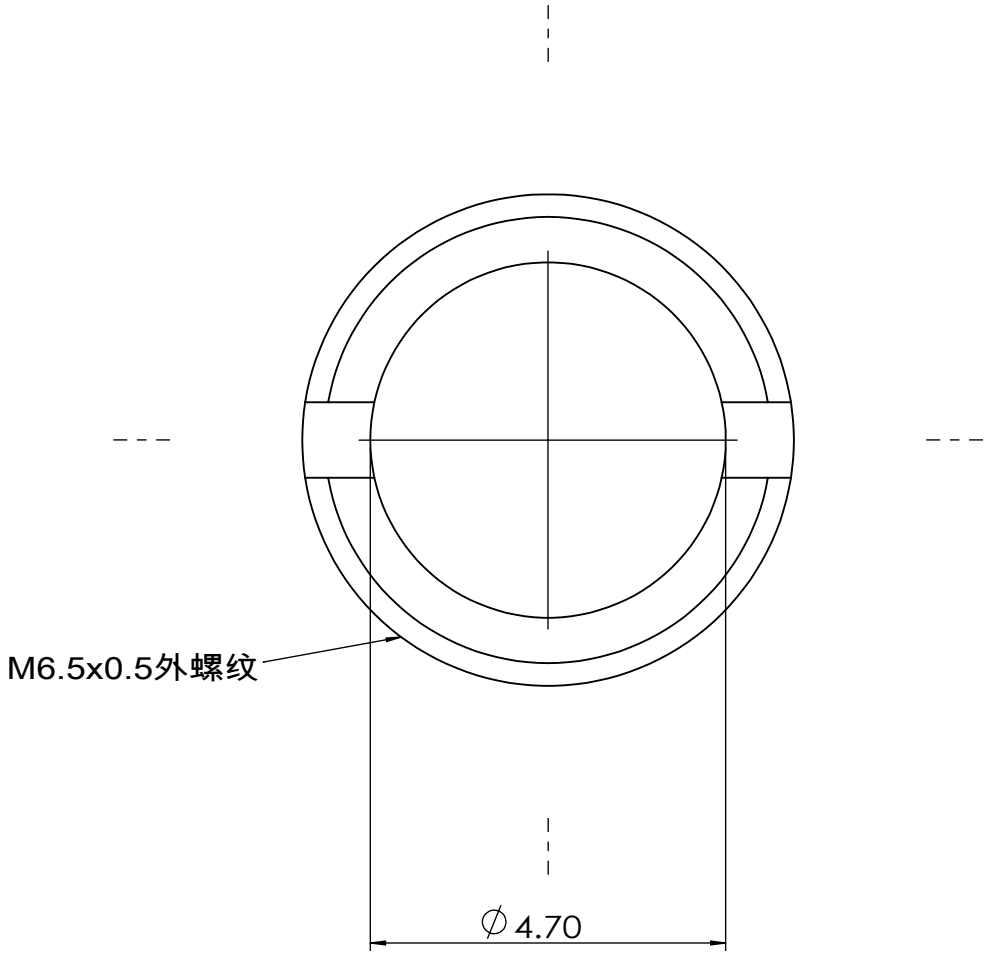

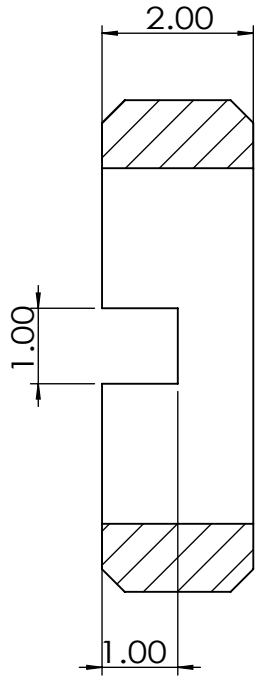

1.6

技术要求：

1、锐角倒钝，去除毛刺飞边。
2、表面光洁，无明显磕碰损伤。
3、未标注公差按0.05mm为准。

2026年7月16日 10:12:26			一般公差	倒 角	未注倒角处均已C0.3倒角之			图 号	M6.5卡环
				>100 ±0.1		>10 ±0.02			
说 明	修改者	日 期		>50 ±0.05		>0 ±0.003		机构名称	
里尔光机（北京）科技有限公司 Lier-opto (Beijing) Technology Ltd	比 例		制 图	设 计	材 质	6061	数 量		
	单 位	mm			表面处理	喷砂，黑色阳极氧化	4	机型名称	
	角 法		2026年7月16日		热处理	去应力			