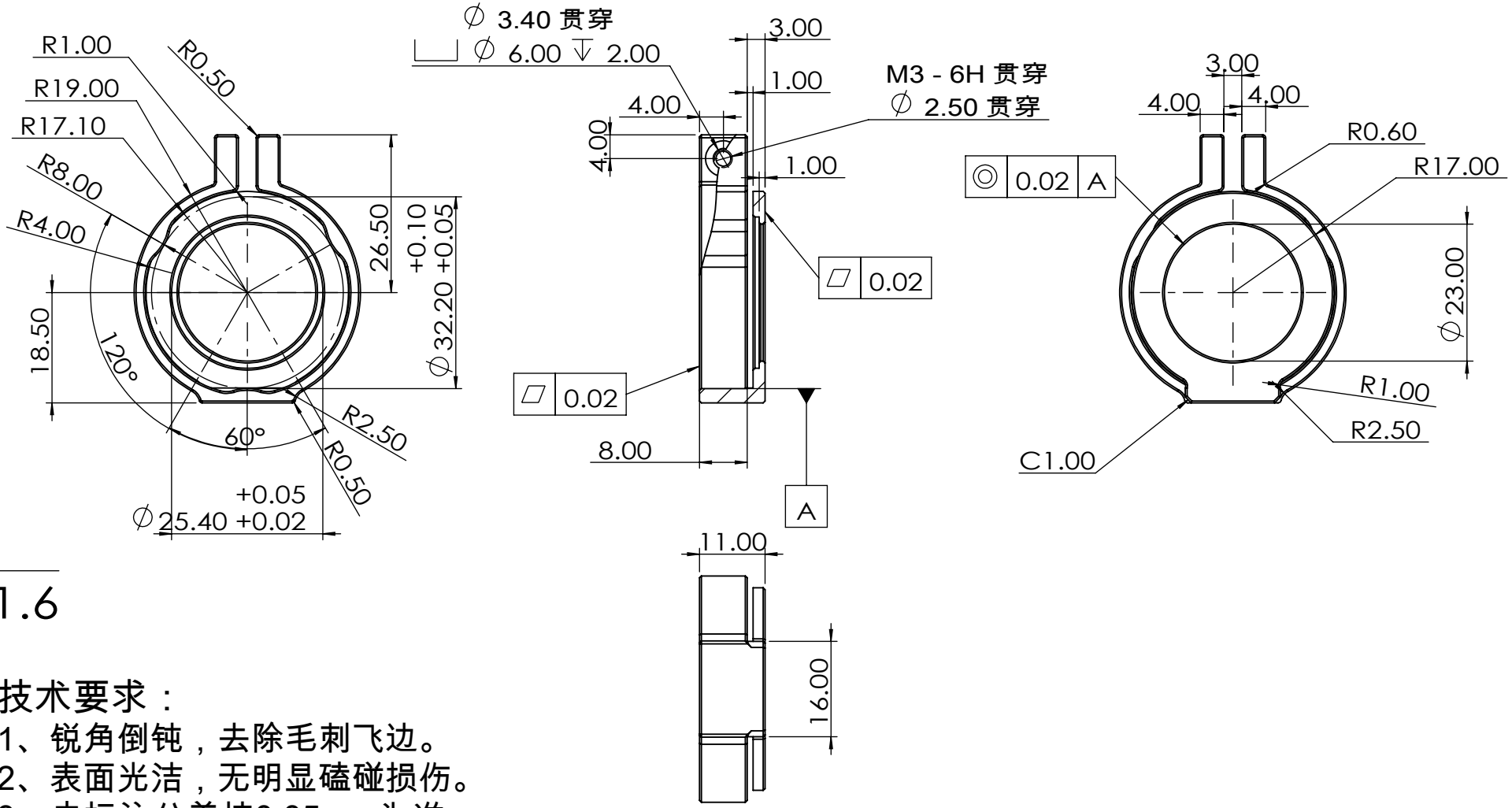

1.6

技术要求：

1、锐角倒钝，去除毛刺飞边。
2、表面光洁，无明显磕碰损伤。
3、未标注公差按0.05mm为准。
4　喷砂120目

2026年7月15日 13:25:53			一般公差	倒　角	未注倒角处均已C0.3倒角之		图 号	摄像头物镜加持件
				>100 ±0.1		>10 ±0.02		
说　明	修改者	日 期		>50 ±0.05		>0 ±0.003	机构名称	
里尔光机（北京）科技有限公司 Lier-opto (Beijing) Technology Ltd	比 例		制 图	设 计	材　质	6061铝合金	数　量	
	单 位	mm			表面处理	喷砂 黑色阳极氧化	30	机型名称
	角 法		2026年7月15日		热处理			