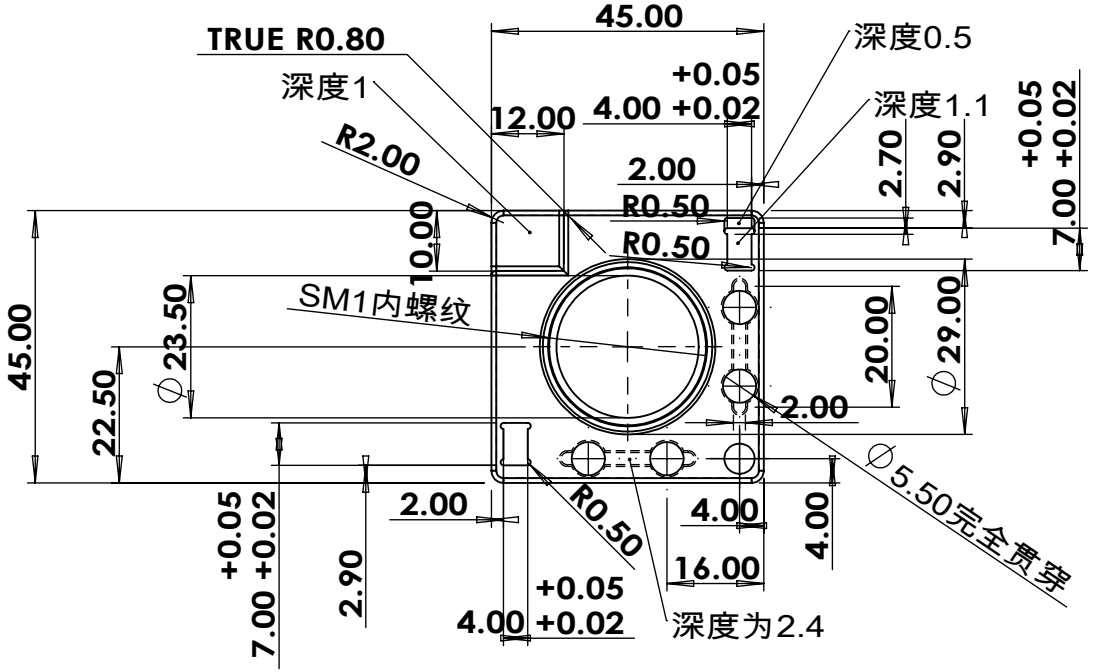

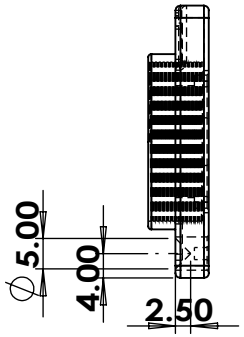

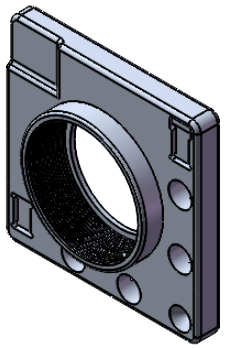

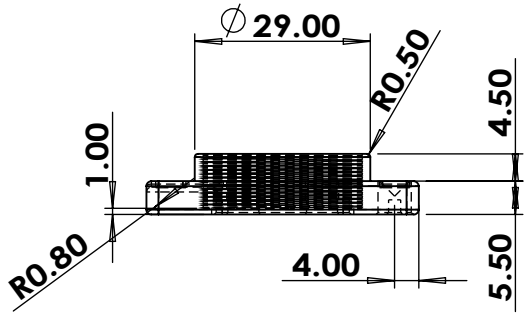

1.6

技术要求
锐角倒钝去除毛刺
外表光洁无磕碰损伤

2024年10月22日 14:48:46			一般公差	倒 角	未注倒角处均已C0.3倒角之		图 号	2
				>100 ±0.1		>10 ±0.02		
说 明	修改者	日 期		>50 ±0.05		>0 ±0.003		
里尔光机（北京）科技有限公司 Lier-opto (Beijing) Technology Ltd	比 例		制 图	设 计	材 质	7075	数 量	机构名称
	单 位	mm			表面处理	喷砂、黑色阳极氧化		机型名称
	角 法		2025年5月26日		热处理	去应力		