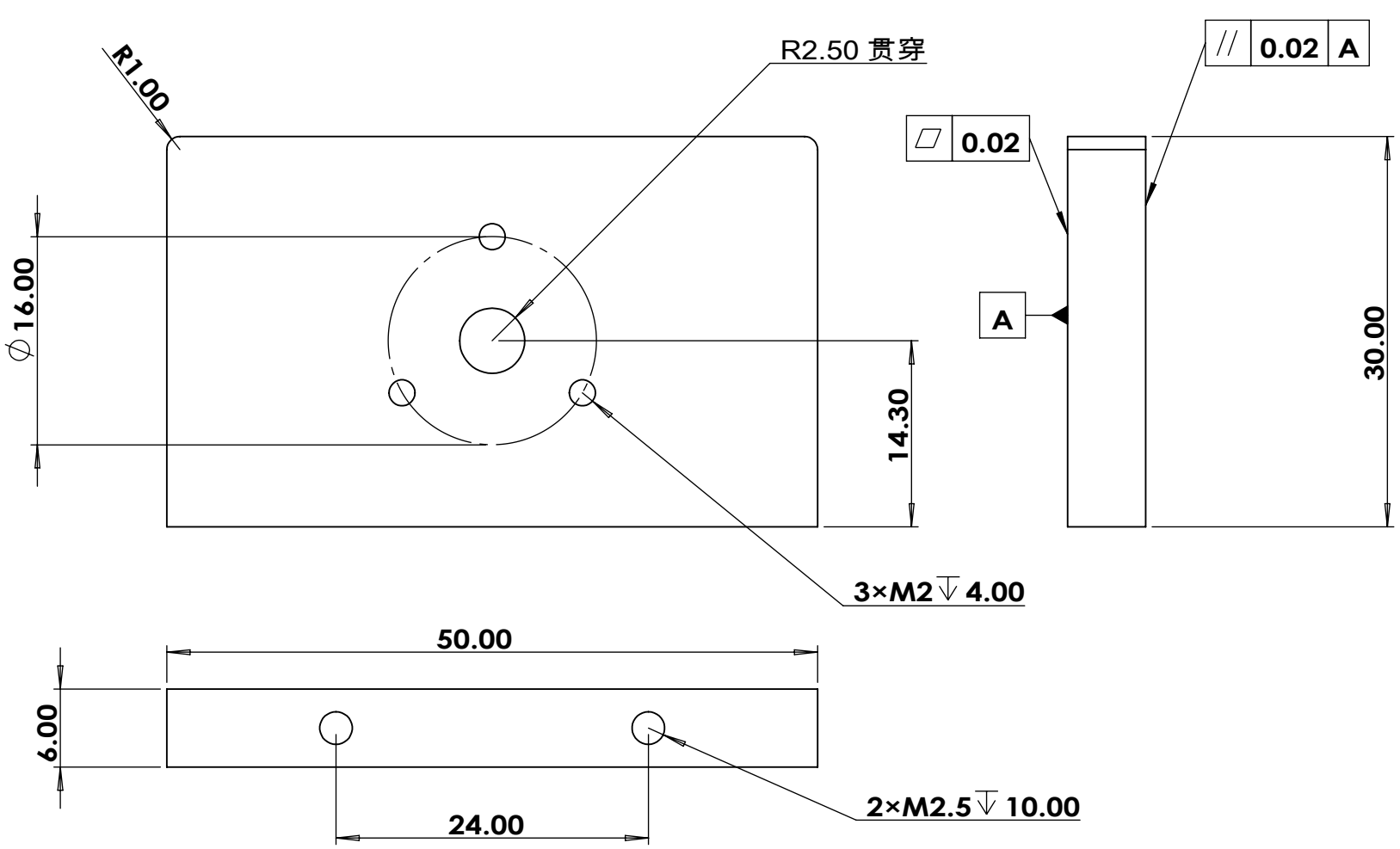

1.6

技术要求
锐角倒钝去除毛刺
外表光洁无磕碰损伤
氧化为本色哑光
喷砂为120目

2026年6月22日 17:15:16			一般公差	倒 角	未注倒角处均已C0.3倒角之		图 号	波片系统_两端挡板_v1
				>100 ±0.1		>10 ±0.02		
说 明	修改者	日 期		>50 ±0.05		>0 ±0.003	机构名称	
里尔光机（北京）科技有限公司 Lier-opto (Beijing) Technology Ltd	比 例		制 图	设 计	材 质	7075	数 量	
	单 位	mm			表面处理	喷砂本色氧化	2	机型名称
	角 法		2026年6月22日		热处理			